Alpha
COOLING TOWER

CÔNG TY TNHH THÁP GIẢI NHIỆT CÔNG NGHIỆP ALPHA VIỆT NAM

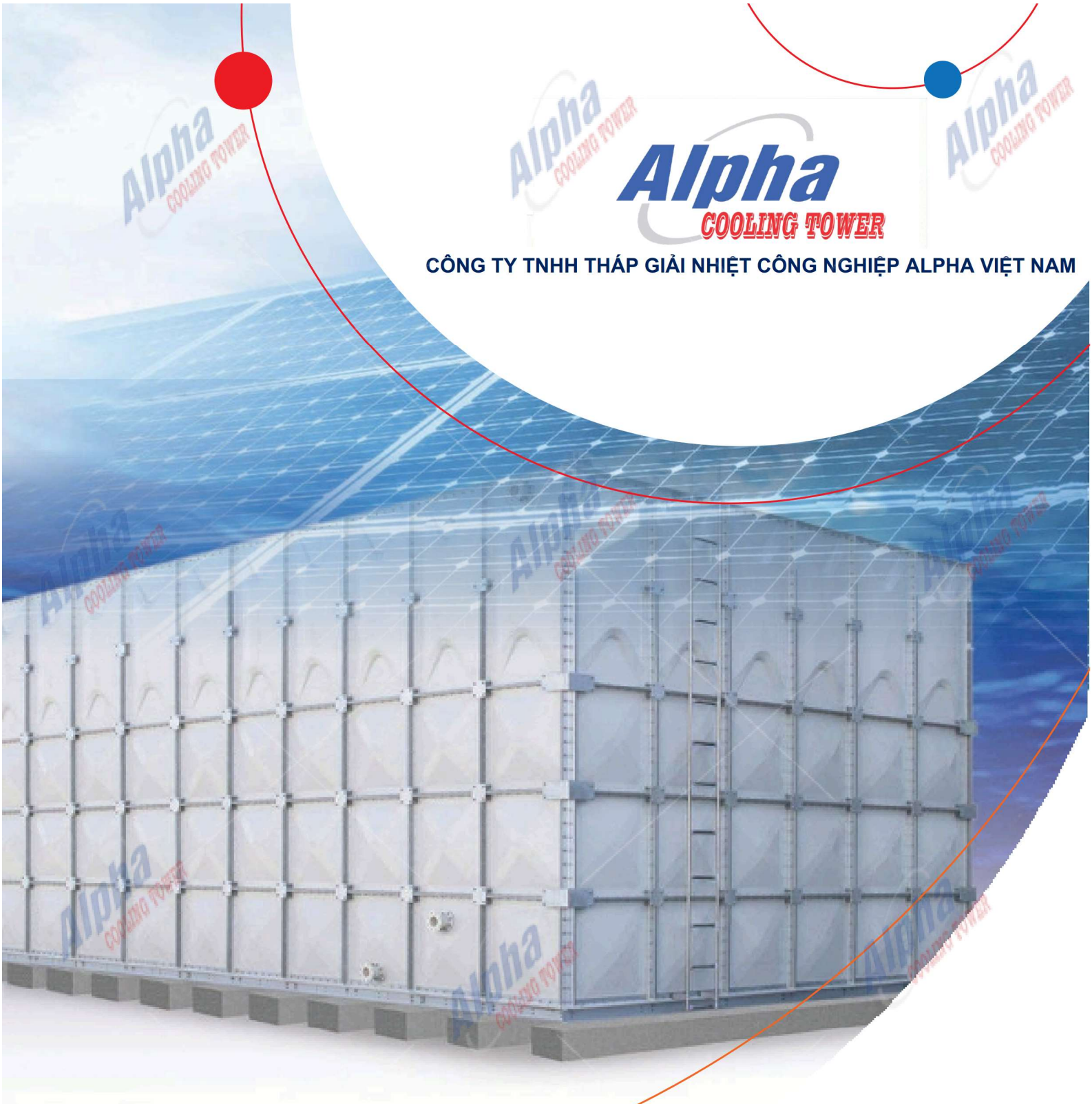

CATALOGUE

MỤC LỤC

VỀ CHÚNG TÔI	03
THÔNG TIN CÔNG TY	04
BỒN BỂ COMPOSITE FRP	05
BỒN COMPOSITE XỬ LÝ NƯỚC THẢI	07
BỒN COMPOSITE CHỨA HOÁ CHẤT	08
BỒN COMPOSITE CHỨA NƯỚC SẠCH	09
BỒN BỂ INOX	13
THÁP XỬ LÝ KHÍ THẢI COMPOSITE	15
BỌC PHỦ COMPOSITE	17
BỒN NƯỚC LẮP GHÉP GRP	20

VỀ CHÚNG TÔI

CÔNG TY TNHH THÁP GIẢI NHIỆT CÔNG NGHIỆP ALPHA VIỆT NAM là một trong những công ty hàng đầu tại Việt Nam về các loại sản phẩm bằng chất liệu Composite FRP, nhựa PVC, PP, HDPE,... và thiết bị công nghiệp. Với các cán bộ, chuyên gia Composite ở các viện, trung tâm công nghệ vật liệu, chuyên gia vi khí hậu - môi trường xây dựng. Alpha Việt Nam là đối tác tin cậy cung cấp bồn thể Composite xử lý nước thải công nghiệp, sinh hoạt. Ngoài ra, chúng tôi còn thiết kế,gia công các loại bồn bể chứa hóa chất công nghiệp, nước sạch,...Sản phẩm đều được thiết kế phù hợp theo tiêu chuẩn Hoa Kỳ ASTMD4097 và tiêu chuẩn Châu Âu cùng với các nguyên liệu nhập ngoại từ Mỹ, Malaysia, Đài Loan,....Vì vậy, đến với Alpha Việt Nam bạn sẽ nhận được sản phẩm có chất lượng và giá cả tốt nhất trên thị trường!

THÔNG TIN CÔNG TY

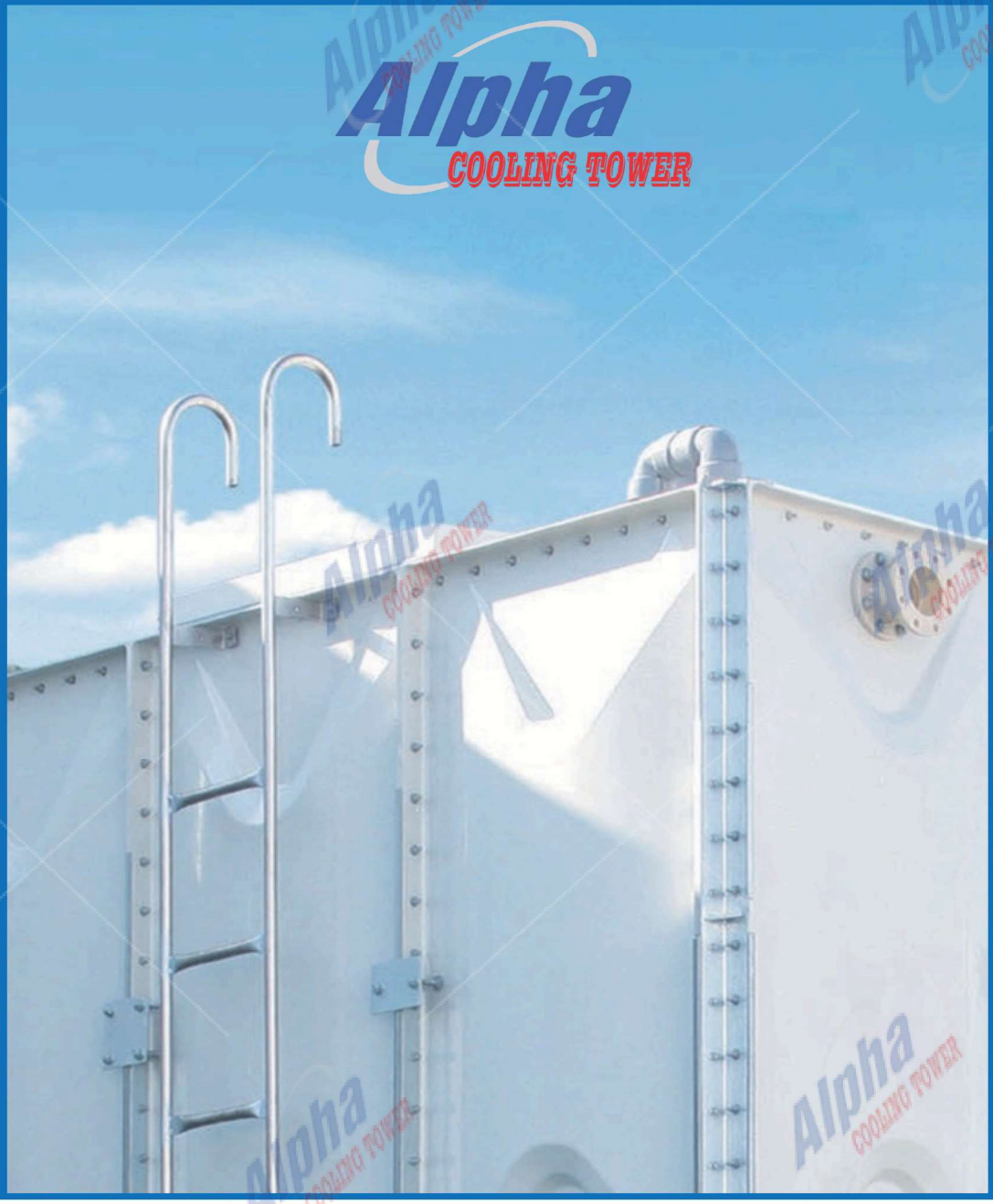

Tên công ty: **CÔNG TY TNHH THÁP GIẢI NHIỆT CÔNG NGHIỆP ALPHA VIỆT NAM**

Địa chỉ: 1041/80/3/3,Trần Xuân Soạn, Kp.5, P.Tân Hưng, Q.7, Tp. HCM, VN

Văn phòng đại diện: 149 đường số 14 - KDC Phong Phú 4 - Lovera Park, Phong Phú, Bình Chánh,Tp.HCM.

Mã số thuế: 0312728080

Người ĐDPL: Nguyễn Trung Tuấn

Website: coolingtower.vn

BỒN BỂ COMPOSITE FRP

Bồn Composite với chất lượng cao, an toàn tuyệt đối cho người sử dụng. Là giải phát tối ưu có thể đáp ứng được các nhu cầu của chủ đầu tư cũng như nhà thầu:

- *Độ bền cao*
- *Giá cả phù hợp*
- *Tiết kiệm diện tích*

Do đó, sản phẩm đang dần được ưa chuộng và đón nhận nhiều trong thị trường. Bồn composite do Alpha Việt Nam thiết kế, sản xuất có dạng như sau:

BỒN HÌNH TRỤ NẰM:

Phù hợp với hệ thống xử lý nước thải.Với thiết kế có thể chia thành các mô đun, làm nhiều ngăn. Giúp cho quytrình xử lý nước thải được dễ dàng và đạt hiệu quả cao. Giúp tiết kiệm chi phí, thời gian thi công cũng như tuổi thọ cao hơn nhiều so với bể chất liệu bê tông truyền thống.

BỒN HÌNH TRỤ ĐỨNG

Dạng bồn phổ biến nhất, với thiết kếtrụ tròn đơn giản. Vì vậy loại bồn này giá thành thấp hơn so với dạng khối hộp hay trụ nằm. Được ứng dụng nhiều trong ngành công nghiệp hóa chất. Dùng để chứa các loại hóa chất có tính ăn mòn cao.

BỒN DẠNG KHỐI HỘP

Là dạng bồn được thiết kế có hệ khung chịu lực bằng thép xung quanh. Thích hợp cho bể tẩy rửa trong công nghiệp mạ, phốt phát hóa, sơn tĩnh điện, bể khuấy phản ứng trong công nghiệp xử lý nước thải.

BỒN COMPOSITE XỬ LÝ NƯỚC THẢI

Bồn được thiết kế là tập hợp của các bồn nhỏ ghép lại với nhau để tách lọc chất thải. Giúp loại bỏ các cặn bẩn, tạp chất ô nhiễm trước khi đưa ra bên ngoài môi trường. Với công dụng riêng biệt của từng bồn chứa cùng với các phụ kiện đi kèm, thích hợp cho từng công trình và vị trí lắp đặt. Liên kết với nhau tạo thành một hệ thống xử lý nước thải hoàn chỉnh và đạt hiệu suất cao.

ƯU ĐIỂM

- Không thấm nước, không rò rỉ ra môi trường, không độc hại
- Dễ dàng vận chuyển, thi công lắp đặt
- Tiết kiệm chi phí
- Thích hợp với mọi công nghệ xử lý nước thải

BỒN COMPOSITE CHỨA HÓA CHẤT

- Sử dụng để chứa hóa chất có tính ăn mòn cao như: Axit, Bazo, Sút, Javel, Phèn,...
- Giá thành rẻ hơn so với các loại sản phẩm bằng thép hay các hợp kim không rỉ: inox 304, iox 316
- Có khả năng chống ăn mòn cao. Do đó, tuổi thọ sảnphẩm có thể lên tới 50 năm
- Dễ dàng bảo trì, bảo dưỡng

BỒN COMPOSITE CHỨA NƯỚC SẠCH

- Đây là loại bồn để chứa nước sạch, nước sinh hoạt, nước sản xuất hay nước cứu hỏa.
- Bên trong bồn chứa nước được phủ lớp nhựa đặc biệt, không tiết độc tố ra môi trường nước bên trong.
- Tuổi thọ và hiệu quả cao hơnso với các loại bồn vật liệu truyền thống, tiết kiệm chi phí đầu tư.

COMPOSITE ALPHA VIỆT NAM

FRP VERTICAL TANK DIMENSION TABLE
BẢNG KÍCH THƯỚC THÙNG DẠNG ĐỨNG

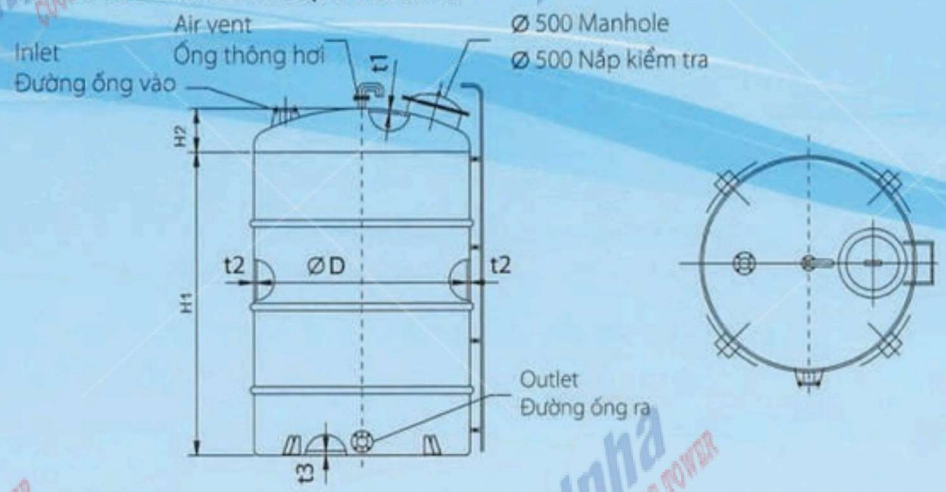

TYPE LOẠI	CAPACITY DUNG TÍCH	DIAMETER ĐƯỜNG KÍNH	HEIGHT ĐỘ CAO		THICKNESS ĐỘ DÀY			WEIGHT TRỌNG LƯỢNG
LCT-V	M3	Ø D mm	H1 mm	H2 mm	t1 mm	t2 mm	t3 mm	kg
0.2	0.2	600	714	---				
0.5	0.5	800	1004	---	3	3	4	55
1	1	1000	1280	220	3	3	4	110
1.5	1.5	1000	1914	220	3	3	4	130
2	2	1000	2555	220	3	4	5	165
		(1200)	(1775)	(275)				
3	3	1600	1500	320	4	4	5	200
4	4	1600	1995	320	4	4	5	225
5	5	1600	2496	320	4	5	6	290
		(2000)	(1600)	(400)				335
6	6	2000	1917	400	5	6	7	370
8	8	2000	2558	400	5	6	8	380
9	9	2000	2900	400	5	6	8	400
10	10	2000	3198	400	6	7	8	475
12	12	2000	3828	400	6	7	8	530
15	15	2500	3070	500	6	7	8	670
20	20	2500	4090	500	7	8	9	870
25	25	2500	5110	500	7	9	10	970
		(3000)	(3550)	(610)				
30	30	2500	6130	500	7	9	10	1165
		(3000)	(4260)	(610)				
40	40	3000	5672	610	8	10	12	1630
		(3400)	(4422)	(710)				1770
50	50	3400	5523	710	8	11	13	2065
		(3770)	(4493)	(720)				2080
60	60	3770	5394	720	8	12	14	2790
75	75	3770	6735	720	9	12	15	3065
		(4000)	(5985)	(780)				
100	100	3770	8975	720	9	13	15	3910
		(4000)	(7975)	(780)				3790
120	120	3770	10765	720	10	13	15	6360
		(4000)	(9565)	(780)				
150	150	4000	11956	780	10	14	16	7635

này là bồn composite , mình sẽ quét sơ

Note: 1. Pipe connection code --- JIS 10 kg/cm^2 2. Standard accessories --- Inlet, outlet & air vent nozzle. Manhole & ladder (2m^{3}up)

Ghi chú: 1. Tiêu chuẩn đường ống kết nối --- JIS 10kg/cm^2

2. Phụ kiện tiêu chuẩn --- đường ống nước vào, đường ống nước ra, ống thông hơi, nắp kiểm tra và cầu thang (gồm từ 2m^3 trở lên)

FRP HORIZONTAL TANK DIMENSION TABLE
BẢNG KÍCH THƯỚC THÙNG DẠNG NẰM NGANG

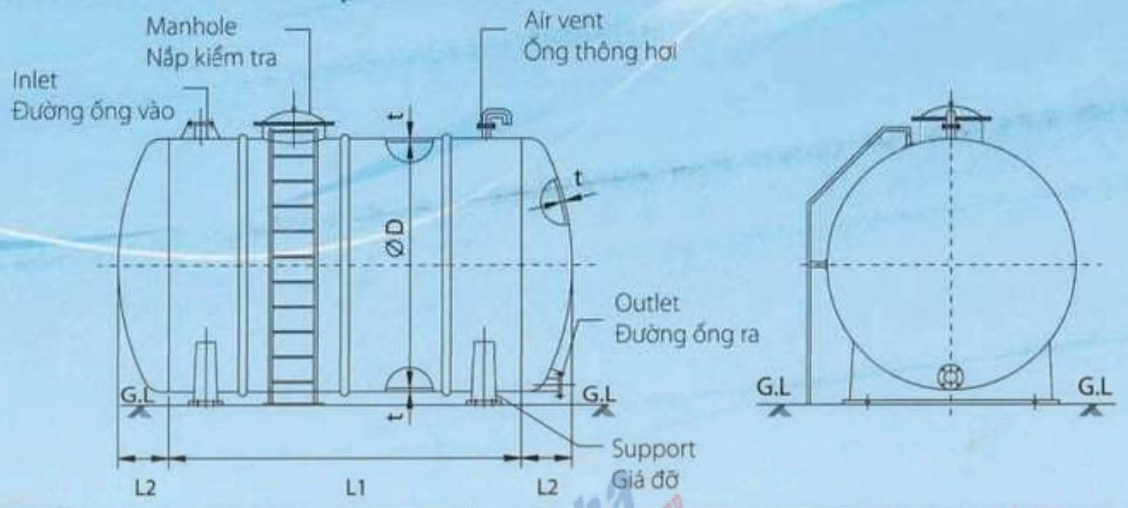

TYPE LOẠI	CAPACITY DUNG TÍCH	DIAMETER ĐƯỜNG KÍNH	LENGTH ĐỘ DÀI		THICKNESS ĐỘ DÀY	WEIGHT TRỌNG LƯỢNG
LCT-H	M3	Ø D mm	L1 mm	L2 mm	t mm	kg
1	1	1000	1280	220	4	115
1.5	1.5	1000	1914	220	4	130
2	2	1000	2555	220	4	150
		(1200)	(1775)	(275)		
3	3	1600	1500	320	5	225
4	4	1600	1995	320	5	300
5	5	1600	2496	320	6	355
		(2000)	(1600)	(400)		
6	6	1600	1917	320	7	425
8	8	2000	2558	400	8	570
9	9	2000	2900	400	8	640
10	10	2000	3198	400	9	670
12	12	2000	3828	400	9	800
15	15	2500	3070	500	9.5	990
20	20	2500	4090	500	10	1150
25	25	2500	5110	500	11	1300
		(3000)	(3550)	(610)		
30	30	2500	6130	500	11	1450
		(3000)	(4260)	(610)		
40	40	3000	5672	610	13	1950
		(3400)	(4422)	(710)		
50	50	3400	5523	710	16	2700
		(3770)	(4493)	(720)		
60	60	3770	5394	720	18	3600
75	75	3770	6735	720	20	4900
		(4000)	(5985)	(780)		
100	100	3770	8975	720	22	7100
		(4000)	(7975)	(780)		
120	120	3770	10765	720	23	8500
		(4000)	(9565)	(780)		
150	150	4000	11956	780	25	9600

Note: 1. Pipe connection code --- JIS 10 kg/cm^2 2. Standard accessories --- Inlet, outlet & air vent nozzle. Manhole & ladder (3m^3 up)
Ghi chú: 1. Tiêu chuẩn đường ống kết nối --- JIS 10kg/cm^2
2. Phụ kiện tiêu chuẩn --- đường ống nước vào, đường ống nước ra, ống thông hơi, nắp kiểm tra và cầu thang (gồm từ 3m^3 trở lên)

BỒN BỂ INOX

Tính năng vượt trội của các tất cả các bể nước inox là được cấu thành từ 100% vật liệu inox SUS304 cao cấp, hiện là dòng inox được đánh giá cao và chiếm lòng tin người tiêu dùng nhất thị trường. Inox SUS304, tên gọi khác là thép không gỉ, được cấu tạo từ hợp kim crom, magan, nito và pha trộn ít biến màu, có độ dẻo, bền rất cao, bề mặt trơn mượt. có khả năng chịu lực, chịu nhiệt, chống ăn mòn, rò rỉ, chống bám rêu mốc, chống oxy hóa cực tốt, không phản ứng với axit, phản ứng từ kém. Cũng nhờ chất liệu inox SUS304 rất mềm dẻo, không cứng và thô như một số loại inox chất lượng kém khác mà khả năng tiết kiệm năng lượng cũng được nâng cao.

BỒN INOX DẠNG HÌNH HỘP

Giúp tối ưu diện tích mặt cắt ngang bể chứa nước. Các bể hộp với mặt cắt ngang hình chữ nhật luôn có diện tích lớn hơn rất nhiều so vớicác bể/bồn trụ tròn (với mặt cắt ngang hình tròn) hay elip(với mặt cắt ngang hình elip)có cùng thể tích.

BỒN INOX NGANG

Bồn ngang cũng có thiết kế dạng trụ nhưng nằm ngang, vì vậy sẽ chắc chắn và an toàn hơn,tránh được lật đổ do gió bão. Tuy nhiên, bồn nằm ngang thường chiếm diện tích lớn hơn nên không phù hợp đặt tại các vị trí nhỏ, hẹp.

BỒN INOX HÌNH TRỤ ĐỨNG

Được thiết kế dạng trụ cao, vì vậy tiết kiệm được không gian khi đặt tại những vị trí hẹp. Thêm nữa, áp lực của nước trong bồn đứng cũng sẽ cao hơn trong bồn nằm, vì vậy nước chảy nhanh và đều hơn. Tuy nhiên, vì bồn nước dạng đứng nên diện tích chắn gió sẽ cao hơn, trong trường hợp gió lớn có thể gây lật bồn không ổn định.

KÍCH THƯỚC BỒN INOX KHỐI HỘP

STT	Thể tích bồn (m3)	Kích thước (mm) (Dài x Rộng x Cao)
1	0.5	1000x1000x100
2	1.0	0
3	1.5	1000x1000x100
4	2-3	0
5	4	1500x1000x100
6	5	0
7	6	2000x1000x100

THÁP XỬ LÝ KHÍ THẢI COMPOSITE

Tháp hấp thụ xử lý khí thải làm bằng composite là loại tháp được sử dụng trong quá trình xử lý khí thải để loại bỏ các chất gây ô nhiễm có trong khí thải công nghiệp hoặc khí thải từ các quá trình sản xuất.

Sử dụng composite trong tháp hấp thụ xử lý khí mang lại nhiều lợi ích như:

- *Khả năng chịu được môi trường ăn mòn*
- *Trọng lượng nhẹ*
- *Dễ gia công và lắp đặt*
- *Độ bền cao và tuổi thọ dài.*

Tháp xử lý khí thải Composite có khả năng chống lại tác độngtừ nhiệt độ cao và các chất hóa học mạnh,giúp tháp hấp thụ động hiệu quả trong việc loại bỏ chất gây ô nhiễm khí thải

Với Kinh nghiệm nhiều năm gia công các tháp xử lý khí cho các nhà máy xi mạ, nhà máy thuộc da, sảnxuất thức ăn chăn nuôi, hệ thống xử lý nước thải, nhà máy chế tạo nhựa…Công Ty TNHH Tháp Giải Nhiệt Công Nghiệp Alpha Việt Nam chúng tôi cam kết đem tới cho Quý khách hàng sản phẩm tốt nhất.

Alpha Việt Nam cam kết cung cấp sản phẩm với giá rẻ nhất thị tường,đi kèm với dịch vụ tận tình, hỗtrợ đưa ra bản thiết kế tháp theo yêu cầu của khách hàng.

BỌC PHỦ COMPOSITE

Bọc phủ composite là giải pháp chống thấm, chống ăn mòn đang được sử dụng rộng rãi trong các công trình có yếu tố hóa chất. Các sản phẩm mà Alpha Việt Nam thực hiện bọc Composite cho các hạng mục công trình như: Bồn, bể nước, bể chứa hóachất, hồ xử lý nước thải, sân thượng, kho lạnh, nhà xưởng,…

Bọc phủ Composite cho rãnh nước, hố ga

Bọc phủ Composite cho nền nhà xưởng

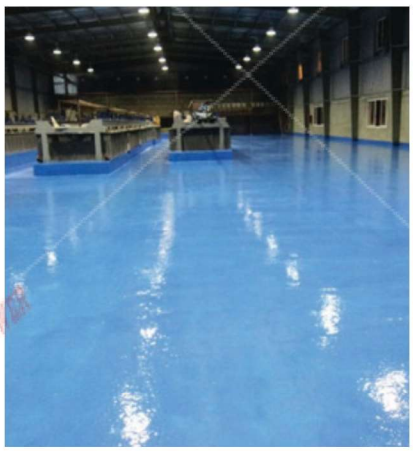

Bọc phủ Composite
cho bể thép

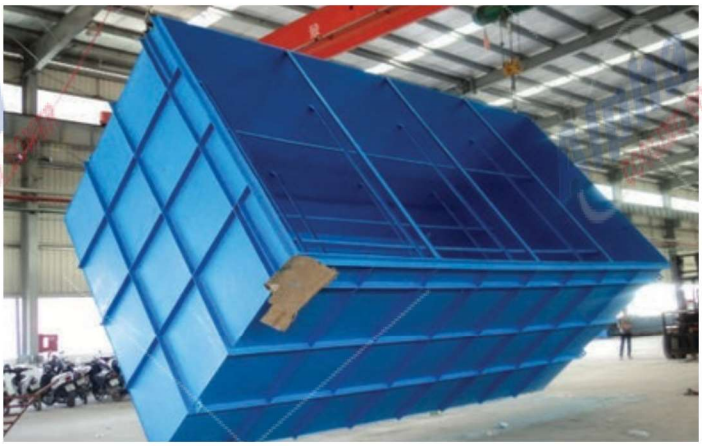

Bọc phủ Composite
cho tháp hấp thụ

ƯU ĐIỂM NỔI BẬT CỦA BỌC PHỦ COMPOSITE

- Giá trị thẩm mỹ cao
- Khả năng chịu mọi hóa chất
- Độ bền cao
- Trọng lượng nhẹ
- Không dẫn điện
- Tiết kiệm thời gian và chi phí
- Nâng cao tuổi thọ cho công trình

Alpha COOLING TOWER

Alpha
COOLING TOWER

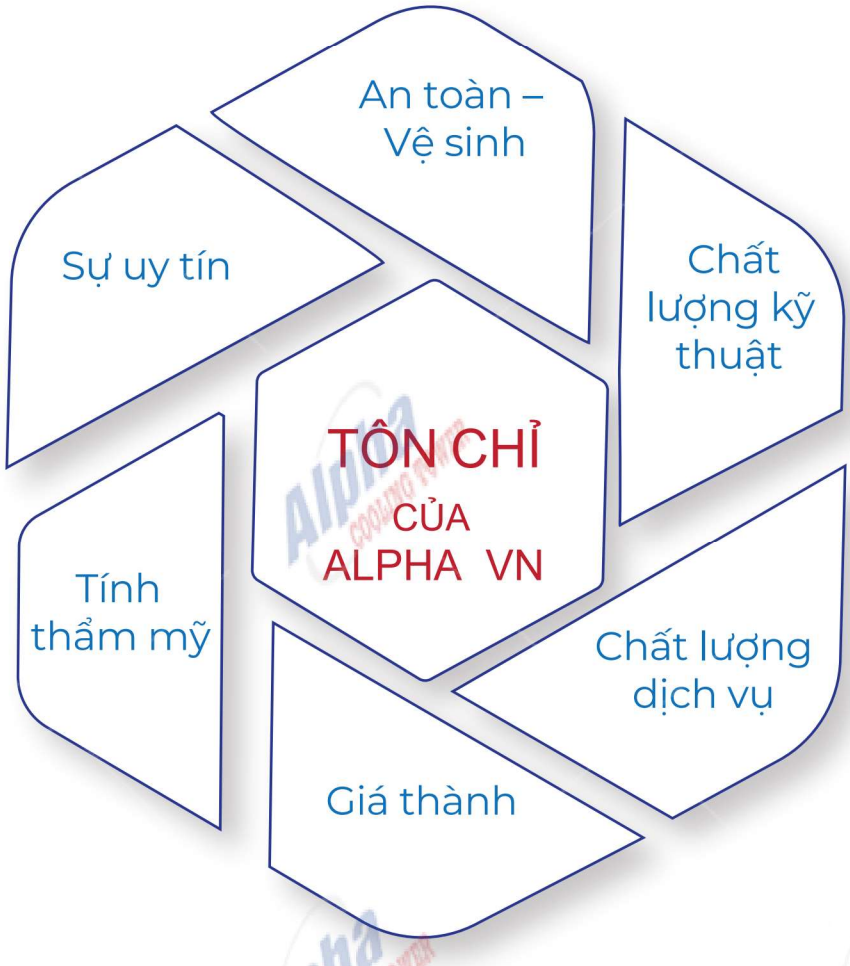
An toàn – Vệ sinh
Sự uy tín
Chất lượng kỹ thuật
TÔN CHỈ CỦA ALPHA VN
Tính thẩm mỹ
Chất lượng dịch vụ
Giá thành

SẢN PHẨM

BỒN NƯỚC LẮP GHÉP GRP

"Giải pháp tối ưu và an toàn hàng đầu trong việc lưu trữ nước."

Chúng tôi - CÔNG TY TNHH THÁP GIẢI NHIỆT CÔNG NGHIỆP ALPHA VIỆT NAM, nhà cung cấp chuyên nghiệp trong lĩnh vực bồn nước lắp ghép GRP với các thương hiệu hàng đầu của: Hàn Quốc, Malaysia, Trung Quốc...đem lại cho quý khách chất lượng tốt nhất và giá thành cạnh tranh phù hợp với mọi nhu cầu sử dụng

Chúng tôi tư vấn và lắp đặt chọn ra giải pháp tối ưu nhất cho Qúy khách hàng!

TẠI SAO NÊN CHỌN BỒN NƯỚC LẮP GHÉP GRP?

Với đặc trưng được làm bằng các tấm GRP (đúc nóng và cốt thép với sức chứa từ 0.5m3 ~ 10.000m3 và chiều cao từ 0.5~5m có thể lắp đặt dưới các hình dạng khác nhau phù hợp với mọi không gian (cao ốc, nhà cao tầng, nhà máy xử lý nước, chữa cháy, thủy lợi... Các tấm GRP (sợi thủy tinh gia cường) được chế tạo bằng phương pháp đúc ép nóng các sợi thủy tinh qua phương pháp xử lý SMC (Sheet Mould Compound) dưới nhiệt độ cao lên đến 1500C và áp suất cao từ 500-1500 tấn (tối thiểu 45 Kgf/cm2). Do đó được sử dụng thay thếcác vật liệu thông thường như: bê tông, nhựa và thép do có các ưu điểm nổi trội như: không bị ăn mòn, hợp vệ sinh và có đặc tính nhẹ nhưng lại có độ bền cao hơn so với các loại vật liệu làm bồn nướckhác

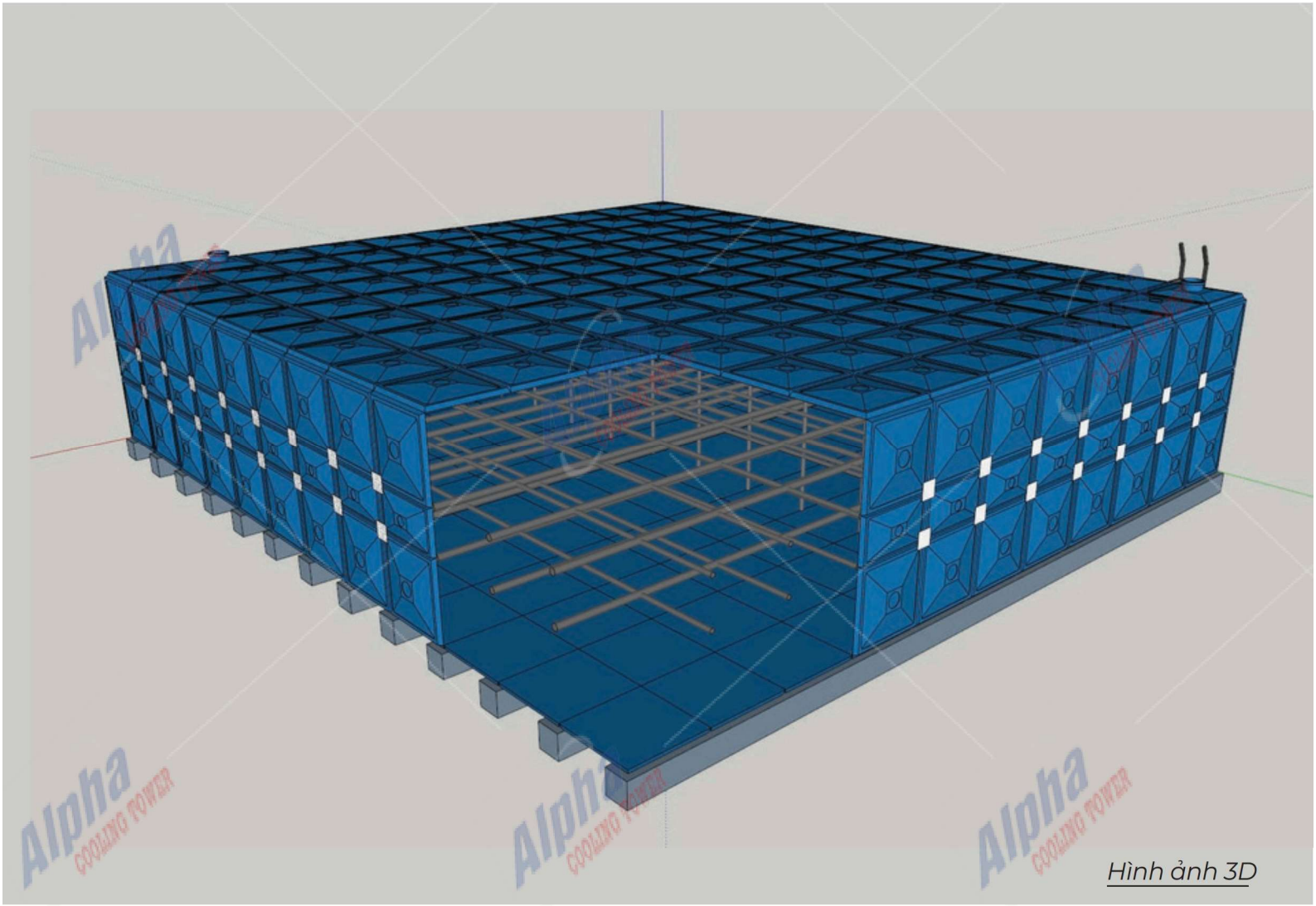

Hình ảnh 3D

ƯU ĐIỂM NỔI BẬT CỦA SẢN PHẨM

- Lắp đặt và bảo trì tiết kiệm, nhanh chóng - Sức chứa lớn và độ bền cao hàng đầu - Hoàn toàn an toàn với sức khỏe con người - Đáp ứng nhu cầu chứa nước dung tích lớn - Chống rò rỉ nhờ áp dụng băng đệm Foam giữa các mối nối - Cách nhiệt vượt trội

Hình ảnh thực tế

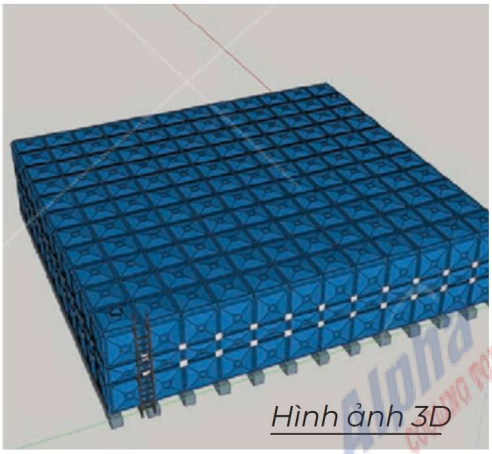

Hình ảnh 3D

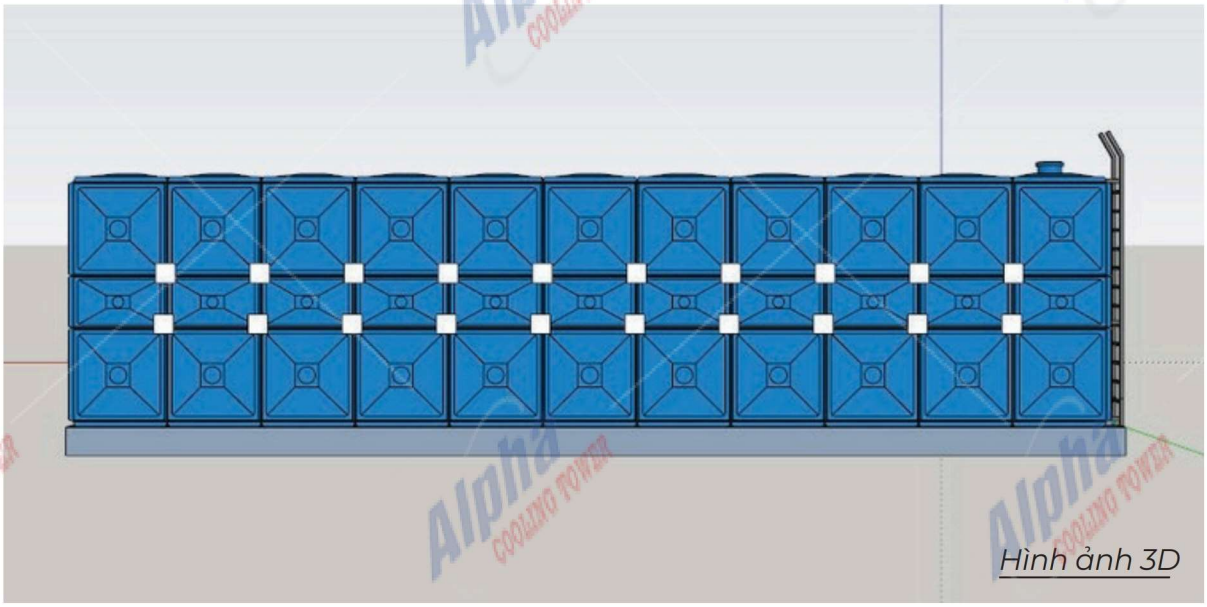

Hình ảnh 3D

CHI TIẾT KỸ THUẬT BỒN CHỨA NƯỚC LẮP GHÉP GRP

Bồn chứa nước lắp ghép được cấu thành chính từ các tấm nhựa gia cường sợi thủy tinh - GRP, được sản xuất bằng công nghệ SMC (Sheet Molding Compound: Bao gồm hỗn hợp nhựa Polyester không bão hòa, sợi thủy tinh, chất độn, chất tách khuôn và chất xúc tác) bằng quy trình ép nóng. Chúng có thể dễ dàng kết nối & lắp ráp bằng bulong. Tấm Panel SMC ép nóng được thiết kế có đặc tính vệ sinh để đạt tiêu chuẩn chứa nước sạch.

ỨNG DỤNG

Bể chứa nước lắp ghép không độc và an toàn khi chứa nước uống, hóa chất. Vật liệu GRP sử dụng trong khi đúc có khả năng chống tia tử ngoại tốt và có độ mờ cao để ngăn chặn sự phát triển của vi sinh trong bể.

THÔNG SỐ KỸ THUẬT

Vật liệu

Tấm GRP ép đúc nóng, bao gồm sợi thủy tinh, nhựa Polyester isopthalic và các chất xúc tác

Kích thước Panel:

Kích thước panel chuẩn: 1000x1000, 1000x500, 500x500 mm

Chi tiết các tấm nối panel

Bu lông, đai ốc, vòng đệm lắp ráp

Đặc tính vật lý tấm cách ly

Tấm cách li được sử dụng ở những nơi có thời tiết khắc nghiệt. Tấm cách li bao gồm vật liệu cách li dày 25mm (bọt polyurethane rắn) nằm giữa tấm panel và lớp nhựa bên ngoài

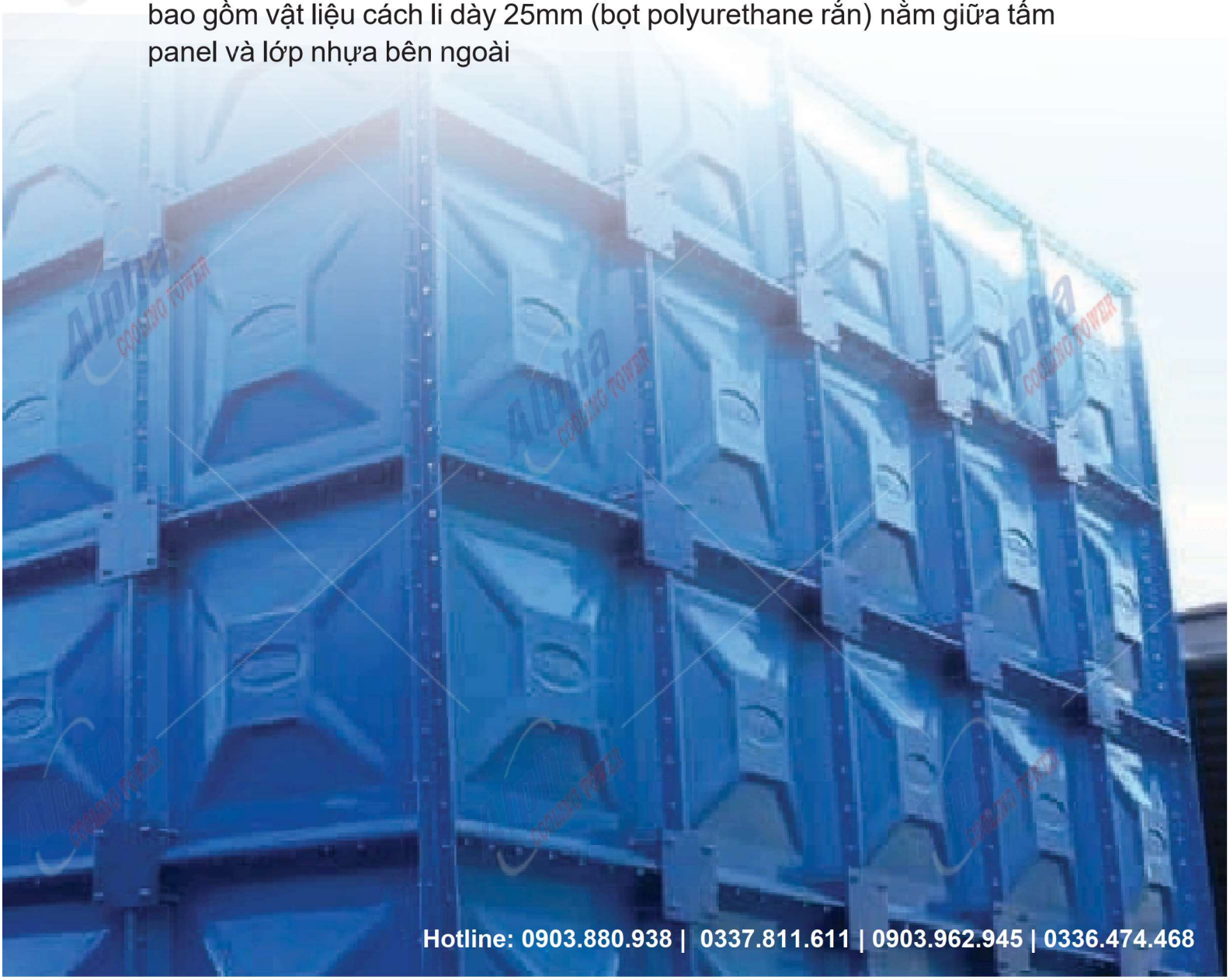

BỘ PHẬN, PHỤ KIỆN BÊN TRONG & BÊN NGOÀI

STT	BỘ PHẬN	ĐẶC TÍNH
1	Tấm Panel Vách	Tấm GRP ép đúc nóng Kích thước: 1000x1000mm Màu xanh dương Tấm GRP ép đúc nóng Kích thước: 1000x500mm Màu xanh dương Tấm GRP ép đúc nóng Kích thước: 1000x1000mm Màu xanh dương Thép mạ kẽm bọc Composite FRP Thép mạ kẽm bọc Composite FRP Bê tông cốt thép Tấm GRP lõm ép đúc nóng Kích thước: 1000x1000mm Màu xanh dương Tấm GRP ép đúc nóng Kích thước: 1000x1000mm Màu xanh dương Thép không gỉ SS304
2	Tấm Panel Vách	
3	Tấm Panel đáy và trên nóc	
4	Thanh giằng bên trong	
5	Khung góc	
6	Khung đế đỡ bồn	
7	Nắp xả	
8	Nắp trên	
9	Thang bên ngoài & bên trong	
10	Ống thoát khí	Cổ ngỗng PVC/GRP
11	Bu lông, đai ốc, vòng đệm kết nối, lắp ráp các tấm Panel có kích thước M10/12/14	Thép không gỉ SS304

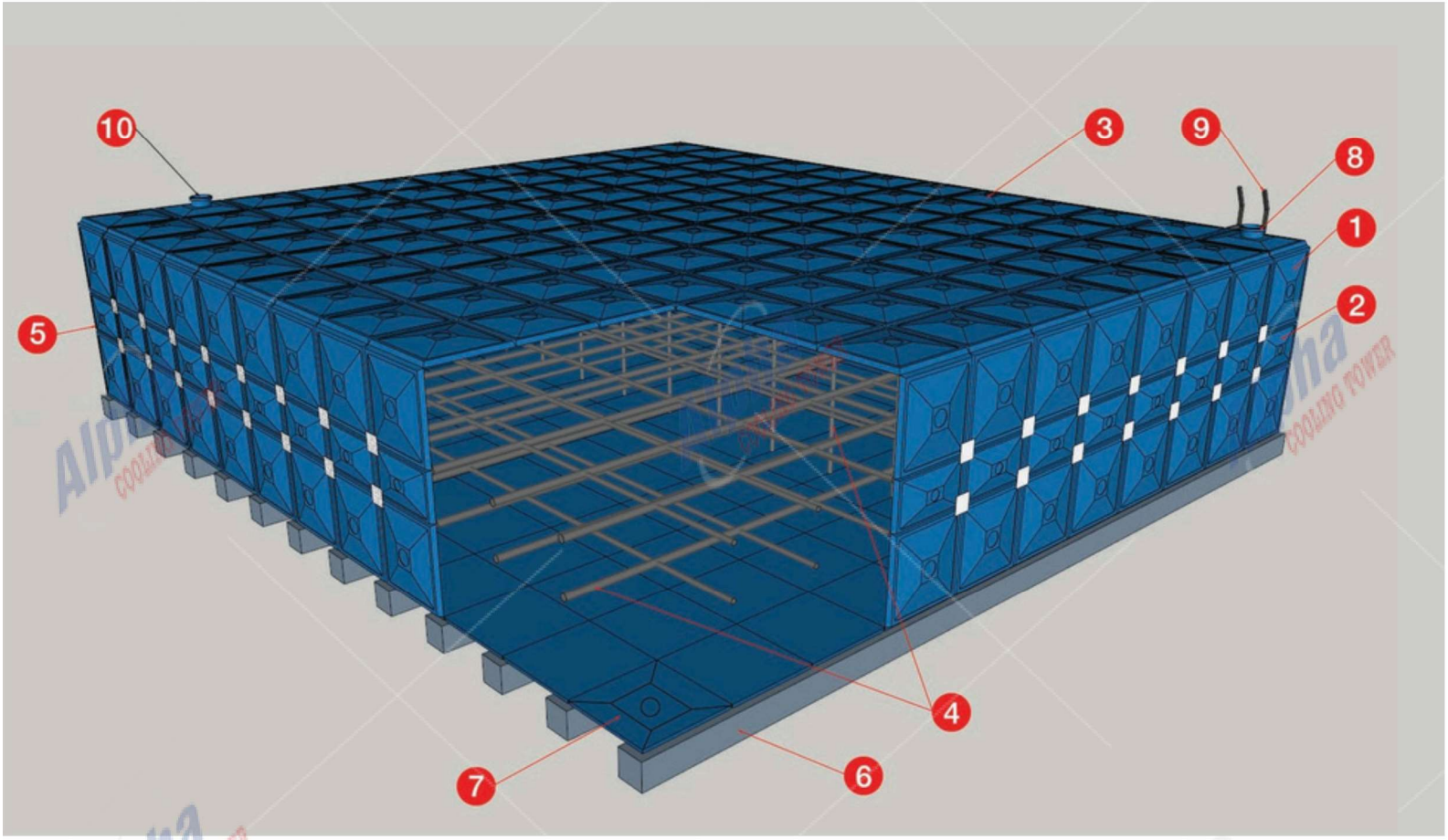

HỆ THỐNG GIA CỐ BÊN TRONG BỒN

Tùy theo nhu cầu của khách hàng trong vấn đề vệ sinh và bảo trì, chúng tôi sẽ cung cấp 2 lựa chọn có hoặc không có hệ thống gia cố bên ngoài

HỆ THỐNG GIA CỐ HỖN HỢP

Với các bồn cao trên 4m, hệ thống gia cố bên trong và bên ngoài sẽ có vật liệu được thay đổi để đảm bảo độ bền và cấu trúc của bể. Hệ thống bên trong sẽ sử dụng thép không gỉ và GRP, còn hệ thống bên ngoài được sử dụng thép mạ kẽm nhúng nóng chống ăn mòn

Các tấm Panel được lắp ghép để đạt độ cao từ 0.5 -5m và bề rộng là 0.5m hoặc 1m

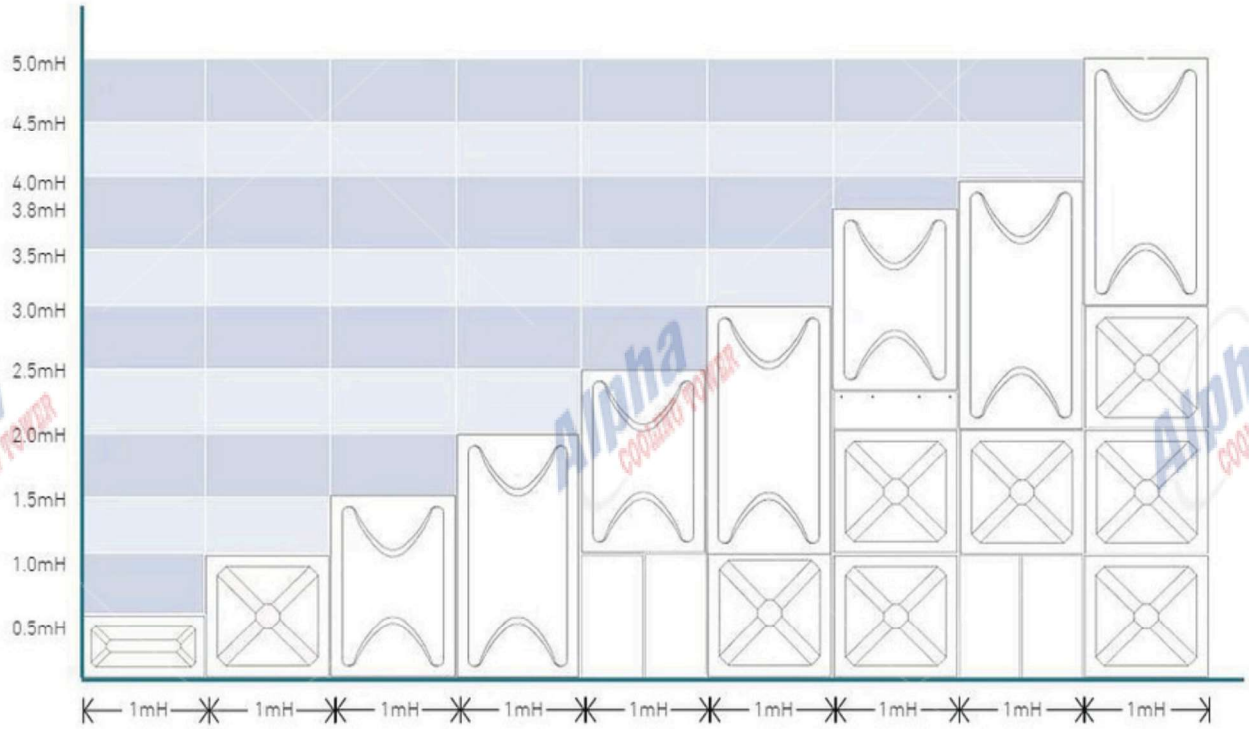

Để thuận tiện cho người sử dụng, một loạt các miếng ghép với kích thước đa dạng tạo thuận lợi cho việc lựa chọn kích thước của bồn: -1.0 x 1.0 (Nóc, nắp, vách ngoài, đáy, ống dẫn, ống thoát) - 1.0 x 0.5 (Nóc, nắp, vách ngoài, đáy, ống dẫn, ống thoát) - 0.5 x 0.5 (Nóc, nắp,vách ngoài, đáy, ống dẫn, ống thoát)

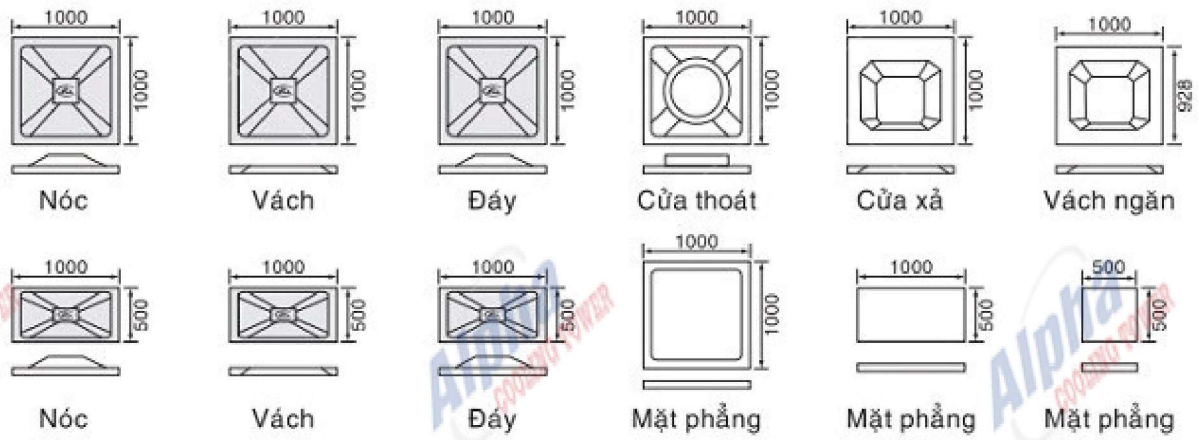

Bố trí và lắp đặt trên nhiều không gian khác nhau và phức tạp

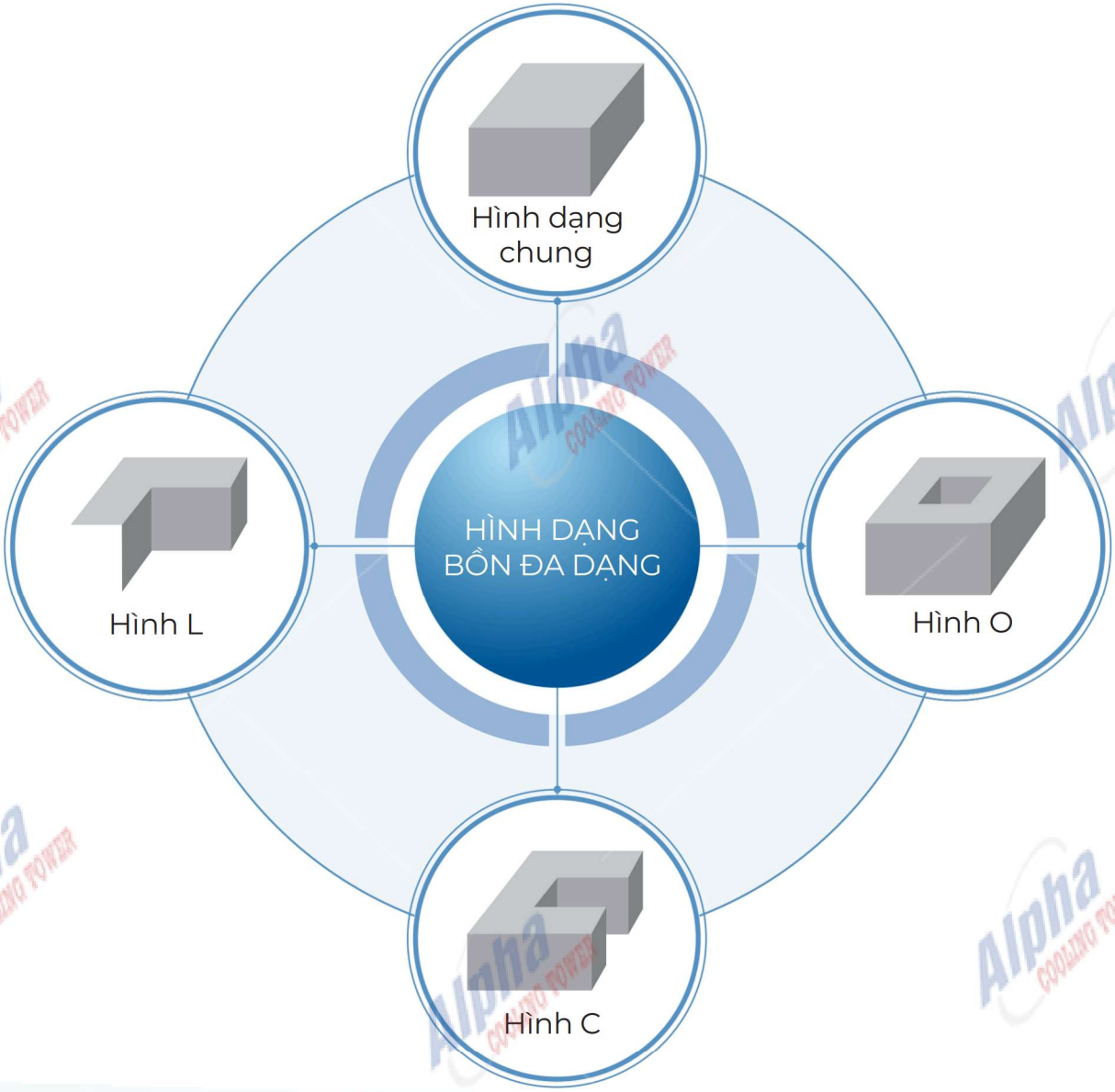

SONG CHẮN RÁC, NẮP HỐ GA COMPOSITE
DUAL SELECTION OF WASTE, COMPOSITE GAS COVER

ƯU ĐIỂM SẢN PHẨM VÀ TÍNH NĂNG VƯỢT TRỘI (Product Benefits And Excellent Features)

1. CHỐNG TRỘM (Anti Theft)

Sản phẩm sử dụng vật liệu không có giá trị thu hồi tái chế nên sẽ không bị trộm cắp.

The product uses non - recyclable materials, so it won't be stolen.

2. TRỌNG LƯỢNG NHẸ, SỬ DỤNG TIỆN NGHI (Lightweight, Convenient Use)

Áp dụng vật liệu phức hợp cường độ cao làm nguyên liệu, trọng lượng khoảng 1/4 của sản phẩm gang đúc: tiện vận chuyển thi công lắp ráp và sửa chữa, gọn nhẹ, nhanh chóng giảm chi phí giá thành sản phẩm.

Applying high strength composite materials as raw materials, the weight is about 1/4 of cast iron products, convenient for transportation, assembly and repair, compact, quickly reducing product costs.

3. ĐỘ CHỊU NHIỆT CAO, THẤP, CHỊU ĂN MÒN, CHỐNG LÃO HÓA (High, Low Heat Resistance, Corrosion Resistance, Earth Resistance Chemical)

Áp dụng tính năng ổn định nguyên vật liệu chế định chiếu theo sản phẩm tương quan của nhà nước sau khi thử đo tiêu chuẩn độ chịu nhiệt cao và thấp, độ chịu ăn mòn, chống lão hóa, sản phẩm tính năng đều phù hợp tiêu chuẩn thân thiện với môi trường.

Apply the regulation of material stability according to the state's relative product after testing and measuring the standards of high and low heat resistance, corrosion resistance, aging resistance, and product performance. environmentally friendly standards.

4. KHẢ NĂNG CHỊU TẢI TRỌNG LỚN, CHỐNG ỒN (Large Load Resistance, Noise Resistance)

Sản phẩm có cường độ chịu tải tốt, có tính dai mạnh hơn do đặc tính sản phẩm đầu vào. Màu sắc sản phẩm thể đáp ứng mọi yêu cầu của khách hàng.

The product has good load - carrying strength, stronger toughness due to the input product characteristics. Product color can meet all customer requirements.

5. PHẠM VI SỬ DỤNG (Scope Of Use)

Thích hợp dùng về đường xá thành thị khu vườn công nghiệp, cụm nhà ở, quảng trường thành phố, đường phố, viện trường, xưởng mỏ thông tin, chữa cháy, nhiên khí, công nghiệp hóa chất cung cấp nước và thoát nước...

Suitable for urban roads, industrial gardens, housing clusters, town squares, streets, schools, information mining workshops, fire fighting, gas, chemical industry, water supply and drainage...

TIÊU CHUẨN KỸ THUẬT ÁP DỤNG (Technical Standards Apply)

Sản phẩm nắp cống, nắp hố ga song chắn rác của CÔNG TY TNHH THÁP GIẢI NHIỆT CÔNG NGHIỆP ALPHA VIỆT NAM được sản xuất dựa trên tiêu chuẩn Quốc tế về nắp cống, nắp hố ga: Tiêu chuẩn BS EN 124:1994

Manhole covers, manhole covers, garbage screens of ALPHA VIET NAM COOLING TOWER INDUSTRY COMPANY LIMITED *are manufactured based on international standards on manhole covers and manhole covers: BS EN 124:1994 standard: BS EN 124:1994*

CẤP ĐỘ *Level*	TẢI TRỌNG (KN) *Load (KN)*	PHẠM VI SỬ DỤNG *Scope Of Use*
A	15	Sử dụng trên vỉa hè, bậc hè cao trong các khu nhà tập thể, nhà chung cư, văn phòng hành chính, nơi dành cho người đi bộ, xe đạp, các khu vui chơi, du lịch... *Used on sidewalks, high steps in dormitory buildings, apartment buildings, administrative offices, places for pedestrians, bicycles, amusement parks, tourism...*
B	125	Sử dụng trên vỉa hè, nơi đỗ xe các bãi đỗ xe đối với các loại xe: Mô tô, gắn máy, xe con, ô tô chở khách từ 9 chỗ ngồi trở xuống. *Used on sidewalks, parking lots, for vehicles of all types: Motorcycles, mopeds, cars, passenger cars with 9 seats or less.*
C	250	Sử dụng gần lề đường, sát vỉa hè, vị trí tương đương của các vị trí của rãnh song thoát nước cách đường 5m và cách vỉa hè 2m. *Use near the roadside, close to the sidewalk, the equivalent position of the positions of the drainage ditch 5m from the road and 2m from the sidewalk.*
D	400	Sử dụng trên vỉa hè, nơi đỗ xe các bãi đỗ xe đối với các loại xe: Mô tô, gắn máy, xe con, ô tô chở khách từ 9 chỗ ngồi trở xuống. *Used on sidewalks, parking lots, for vehicles of all types: Motorcycles, mopeds, cars, passenger cars with 9 seats or less.*

A. NẮP HỐ GA COMPOSITE - Composite Gas Cover

1. CÁC KÍCH THƯỚC PHỔ BIẾN (Popular Sizes)

TÊN GỌI *Name*	KÍCH THƯỚC *Size*			TẢI TRỌNG (KN) *Load (KN)*
	A x B	**D1**	**D**	
Alpha VN	850 x 850	650	600	15
Alpha VN	850 x 850	650	600	125
Alpha VN	850 x 850	650	600	250
Alpha VN	850 x 850	650	600	400
Alpha VN	900 x 900	700	650	15
Alpha VN	900 x 900	700	650	125
Alpha VN	900 x 900	700	650	250
Alpha VN	900 x 900	700	650	400
Alpha VN	1000 x 1000	800	750	15
Alpha VN	1000 x 1000	800	750	125
Alpha VN	1000 x 1000	800	750	250
Alpha VN	1000 x 1000	800	750	400

2. NẮP HỐ GA CPS KHUNG VUÔNG - NẮP TRÒN (CÓ BẢN LỀ)
Cps Gas Cover Square - Roll (Hinged)

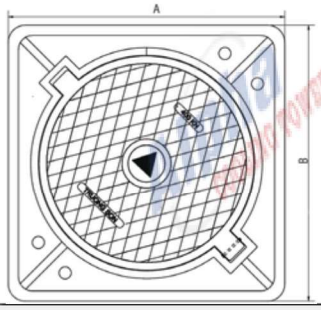

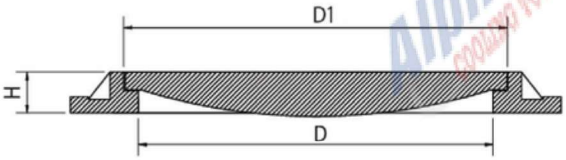

3. NẮP HỐ GA CPS KHUNG VUÔNG - NẮP TRÒN (BẮT VÍT HAI ĐẦU)
Cps Gas Cover Square - Roll (Both End Surfaces)

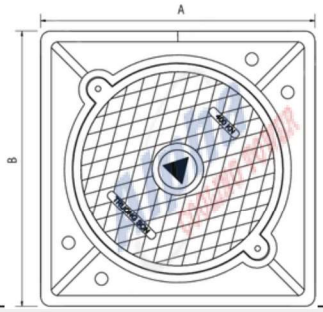

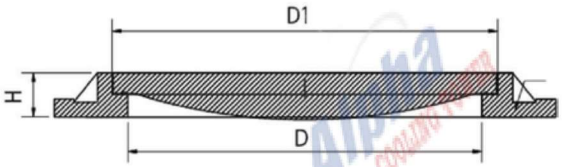

4. NẮP HỐ GA CPS KHUNG VUÔNG - NẮP TRÒN (KHUNG DƯƠNG)
Cps Gas Cover Square - Roll (FRAME DUONG)

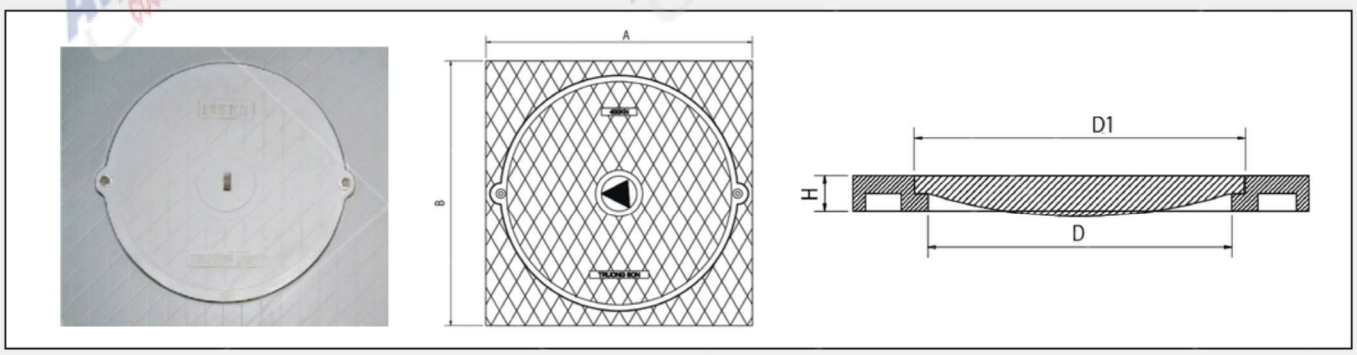

5. NẮP HỐ GA CPS KHUNG TRÒN - NẮP TRÒN - Cps Holder Cover Cover Frame - Roll Cover

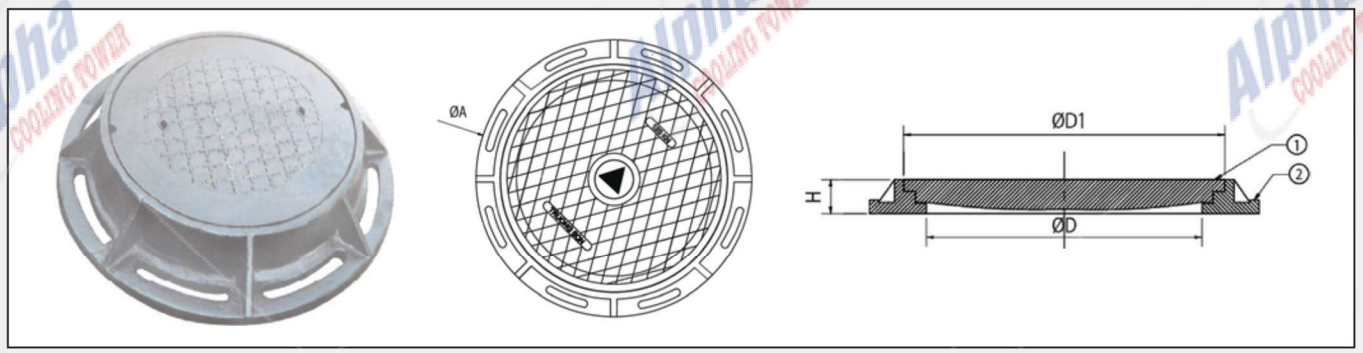

6. SẢN PHẨM NẮP HỐ GA THEO YÊU CẦU - Garlic Covering Products On Required

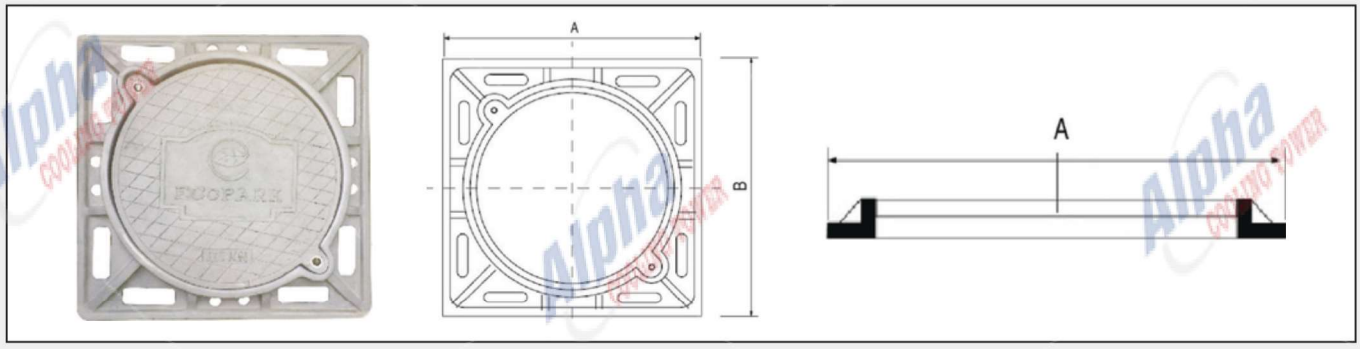

HƯỚNG DẪN LẮP ĐẶT - Installation Instructions

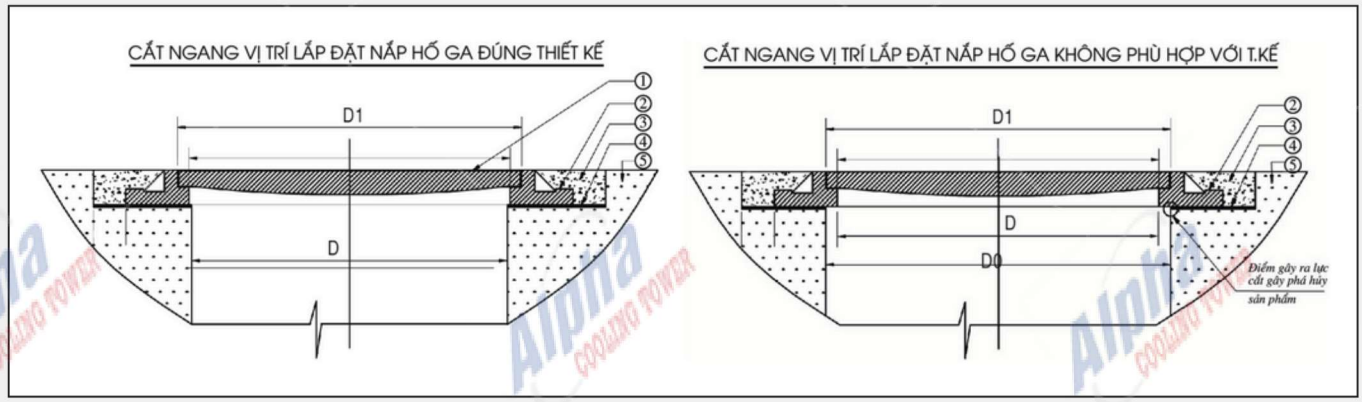

Lưu ý: *Nhà sản xuất không bảo hành sản phẩm nếu đơn vị thi công lắp đặt sai theo hướng dẫn trên*

CÔNG TY TNHH THÁP GIẢI NHIỆT CÔNG NGHIỆP ALPHA VIỆT NAM

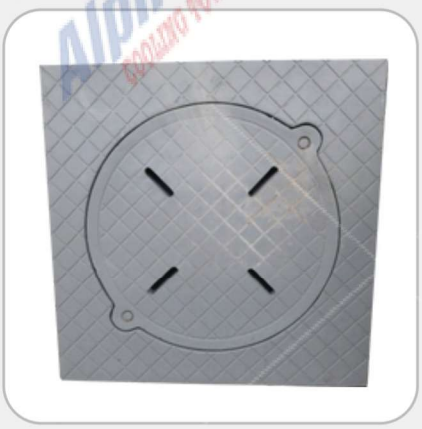

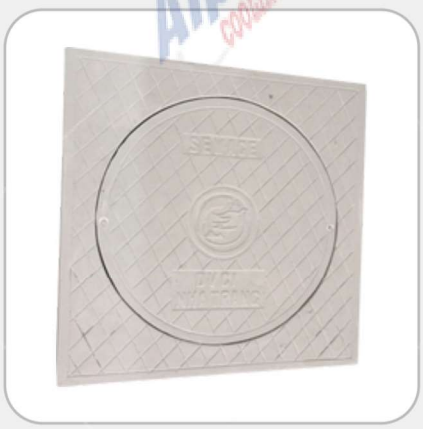

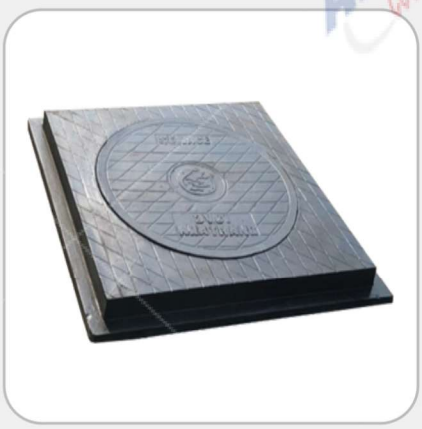

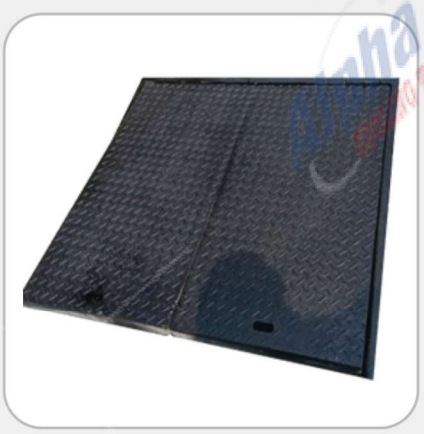

Hotline: 0903.880.938 | 0337.811.611 | 0903.962.945 | 0336.474.468

B. SONG THU NƯỚC COMPOSITE - Duong Water Composite

1. CÁC KÍCH THƯỚC PHỔ BIẾN (Popular Sizes)

TÊN GỌI *Name*	KÍCH THƯỚC *Size*	TẢI TRỌNG (KN) *Load (KN)*
Alpha VN	**A x B**	
Alpha VN	400 x 800	15
Alpha VN	400 x 800	125
Alpha VN	300 x 500	125
Alpha VN	430 x 860	125
Alpha VN	400 x 800	125
Alpha VN	750 x 1000	15
Alpha VN	300 x 1000	125
Alpha VN	960 x 530	125
Alpha VN	400 x 700	125

2. SONG THU NƯỚC CPS KHÔNG KHUNG - Frame free Cps Water Drainer

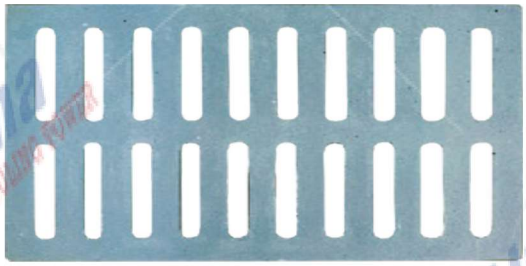

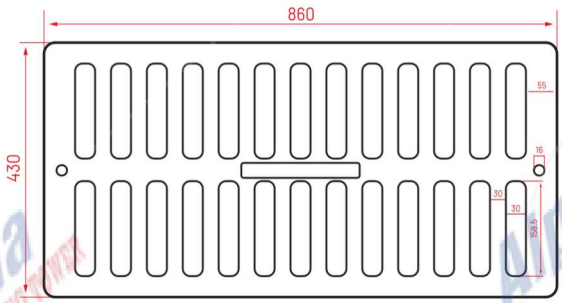

3. SONG NƯỚC CPS CÓ KHUNG - Cps With Frame

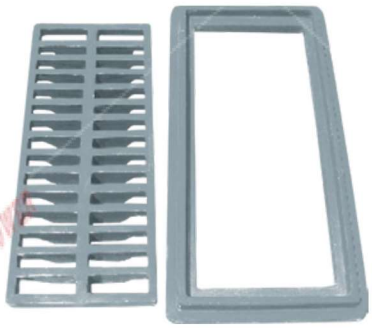

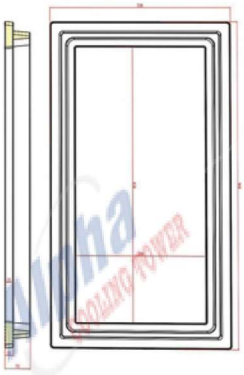

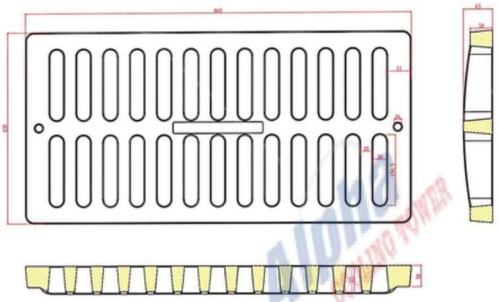

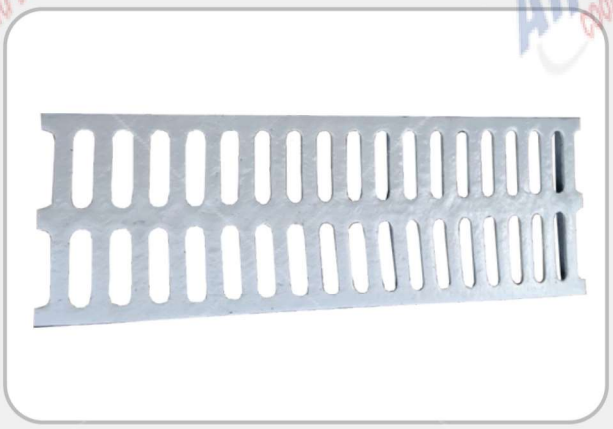

C. GỐC CÂY - Root

CÔNG TY TNHH THÁP GIẢI NHIỆT CÔNG NGHIỆP ALPHA VIỆT NAM
Địa chỉ: 1041/80/3/3,Trần Xuân Soạn, Kp.5, P.Tân Hưng, Q.7, Tp. HCM, VN
Văn phòng đại diện: 149 Đường Số 14 - KDC Phong Phú 4 - Lovera Park, Phong Phú, Bình Chánh,Tp.HCM.

Hotline: 0903.880.938 | 0337.811.611 | 0903.962.945 | 0336.474.468

Email: alphavina@coolingtower.vn

Website: http://coolingtower.vn